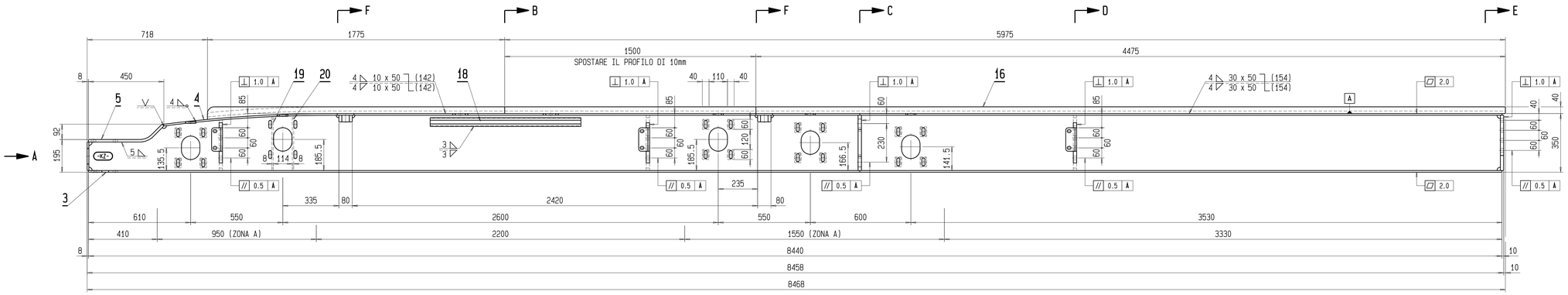

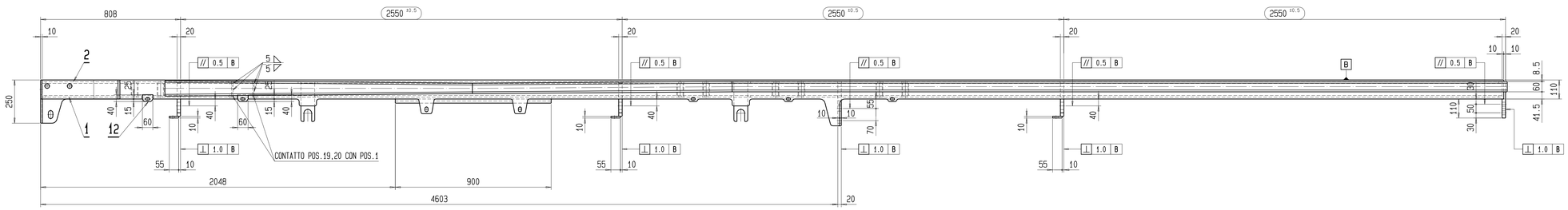

ANSICHT/VISTA A
MAßSTAB/SCALA 1:2

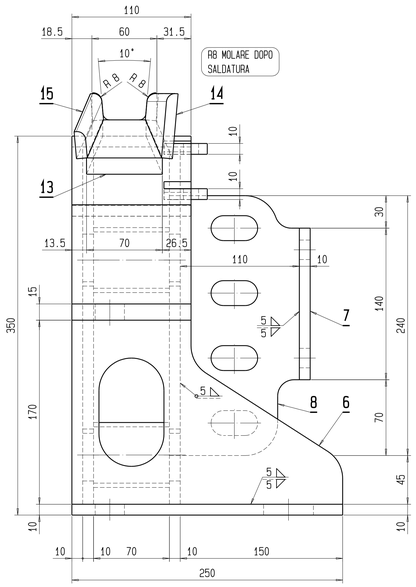

SCHNITT/SEZIONE B-B
MAßSTAB/SCALA 1:2

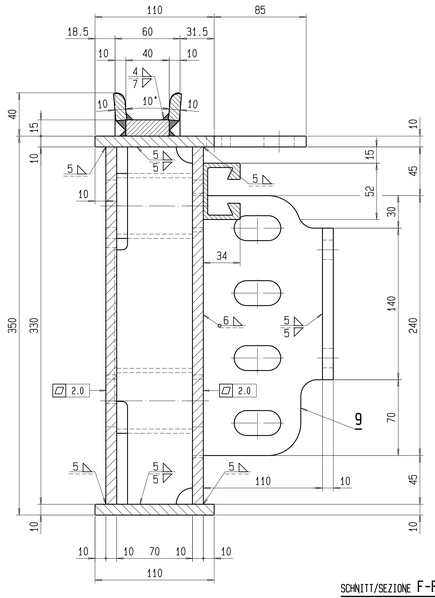

SCHNITT/SEZIONE C-C
MAßSTAB/SCALA 1:2

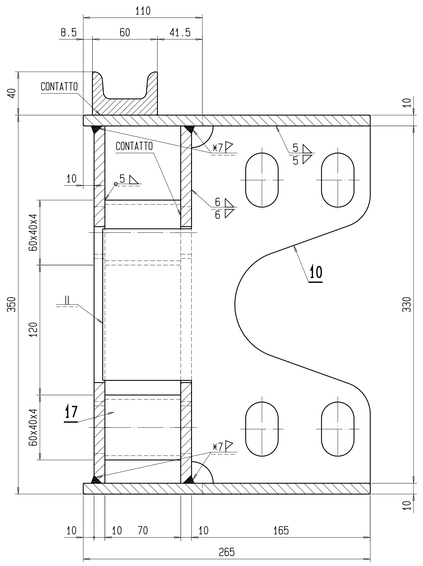

SCHNITT/SEZIONE D-D
MAßSTAB/SCALA 1:2

WABIEDUR ABDECKLACK 923.502
VOR DEM VERZINKEN AUF DEM
GLEIS AUFTRAGEN
WABIEDUR ABDECKLACK 923.502
APPLICARE PRIMA DELLA ZINCATURA
SUL BINARIO

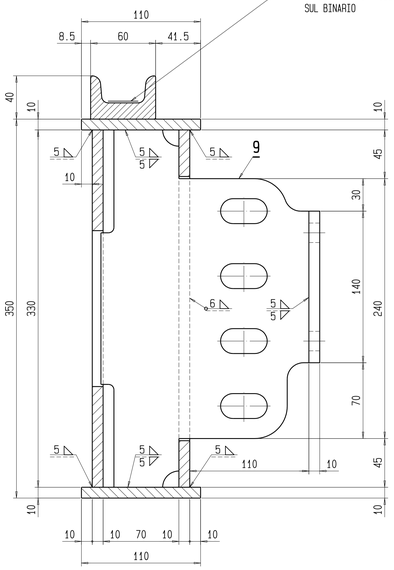

SCHNITT/SEZIONE E-E
MAßSTAB/SCALA 1:2

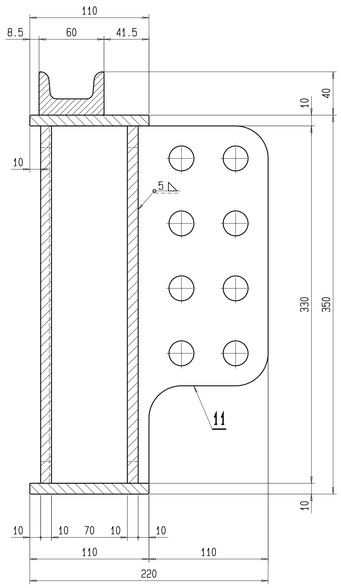

SCHNITT/SEZIONE F-F
MAßSTAB/SCALA 1:2.5

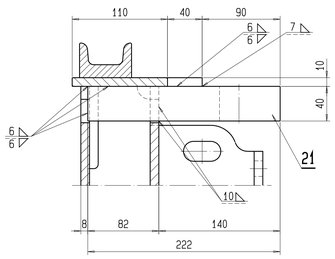

* SALDATURE NELLA ZONA A

SALDATURE	GRADO QUALITA' 2 ON M 7812/2	CONTR. VISUALE: 100 %	MARCATURE SU POSIZIONE: 1 (-KZ-)
	Tipo di saldatura e preparazione secondo norma Doppelmayr No.: 2 Prove e classi di qualità secondo norma Doppelmayr No.: 9	Esecuzione secondo specifica di saldatura Doppelmayr	DOSCHM 01

ISO 13920 TOLLERANZE GENERALI SALDATURA			2 -30	>30 -120	>120 -400	>400 -1000	>1000 -2000	>2000 -4000	>4000 -8000	>8000 -12000	>12000 -16000	>16000 -20000	>20000	GUSTA DI ESP. (MM) (LATO CORTO)	-400	400 -1000	>1000
	B	LUNGHEZZA	±1	±2	±2	±3	±4	±6	±8	±10	±12	±14	±16	ANGOLO	+1 -1 (MAX.4)	+45 -13	+30 -13	+20 -10
	F	RETTILINEITA' / PLANARITA' / PARALLELISMO	-	1	1.5	3	4.5	6	8	10	12	14	16					

ISO 2768 1/2 TOLLERANZE GENERALI LAVORAZIONE MECCANICA		LUNGHEZZE (SMUSSO ESCLUSO)								SMUSSO				ANGOLO			
	QUOTA [MM]	0.5 -3	>3 -6	>6 -30	>30 -120	>120 -400	>400 -1000	>1000 -2000	>2000 -4000	0.5 -3	>3 -6	>6	BORTO	>10 -50	>50 -120	>120 -400	>400
m	TOLLERANZA	±0.1	±0.1	±0.2	±0.3	±0.5	±0.8	±1.2	±2.0	±0.2	±0.5	±1.0	±1°	±0°30'	±0°20'	±0°10'	±0°5'

		RETTILINEITA' E PLANARITA'							DUCTA PER L. ANGOLO POr CONTO					TOLLERANZA SIMMETRICA					CONCA
	QUOTA [MM]	BORTO DI	>10 -50	>50 -120	>120 -400	>400 -1000	>1000 -2000	>2000 -3000	-100	>100 -300	>300 -1000	>1000 -3000	BORTO DI	>10 -300	>300 -1000	>1000 -3000	>400
K	TOLLERANZA	0.05	0.1	0.2	0.4	0.6	0.8	1	0.4	0.6	0.8	1.0	0.4	0.6	0.8	1	0.6

a	AGGIUNTO PREPARAZIONE SALDATURA	2006-05-23	Oberhofer	Spiegelgleich Symmetrico	SP Feuerverzinkt SI Zincatura a caldo 80080104
Indice	Modifica	Data	Nome	Wie gezeichnet Come disegnato	NG Feuerverzinkt CD Zincatura a caldo 80080103
				Classe S: S1	Zone no.

Doppelmayr — © Doppelmayr Italia srl, Zona Industriale 14, I-39011 LANA (BZ)

	Scala	Data	Nome
	1/10	2006-02-15	Oberhofer
	altezza: 1.000	2006-06-06/11:50:40	ROSA

Impianto _____

Ordine _____ Pezzi _____ X

peso grezzo 700 kg

2006-07-21
TOMAX KF- /JR

ROTAIA 1

STRUTTURA PORTANTE 4CLD-05

Disegno d'origine: 14654NIE001400 — Zeichn. No.: 80074506

Disegno n.: 15899NIE001400 — Indice: a

Questo disegno è di proprietà della ditta Doppelmayr Italia srl.
Non può essere riprodotto nè divulgato senza la nostra autorizzazione.

A0